avanat

DESIGNER SERIE

INSTRUCTION D'INSTALLATION

pour store et toile cassette carré

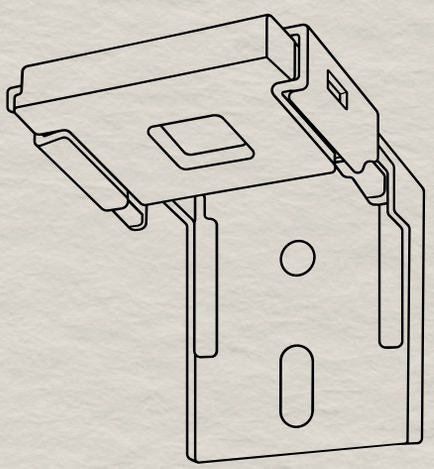

< 39 po	2X 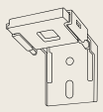	4X 	4X 	1X 
> 43 po	3X 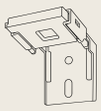	6X 	6X 	1X 

01. POSITIONNER LE STORE

Installer le store à l'intérieur du cadre de la fenêtre.

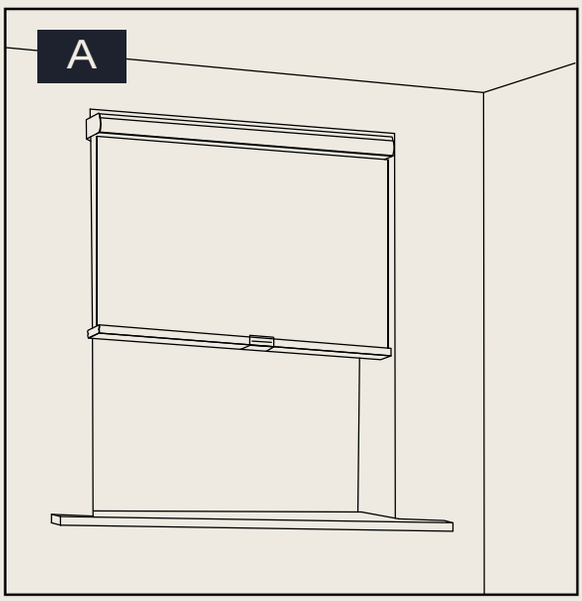

Installer le store à l'extérieur du cadre de la fenêtre.

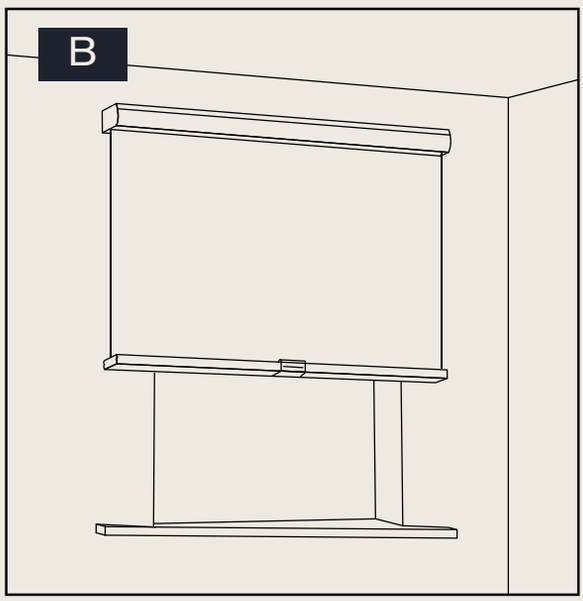

02. INSTALLER LES FIXATIONS

Installer les fixations au haut du cadre au plafond (A)
Au mur sur le devant du cadre (B)

A

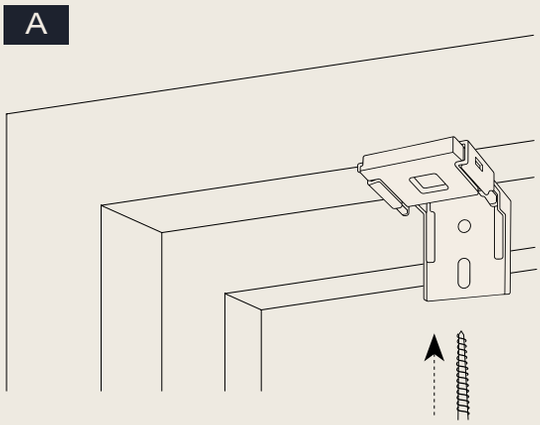

B

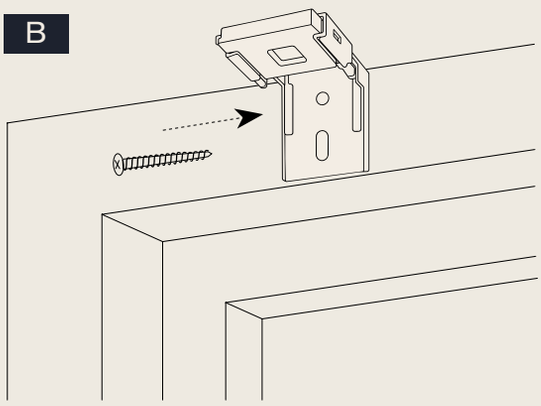

03. INSTALLER LE STORE SUR LES SUPPORTS

1. Tenir le store incliné vers l'avant.
2. Appuyer le store sur la languette de la braquette.
3. Remonter l'arrière du store.
4. Faire en sorte que l'arrière du store s'enclenche dans le crochet de la braquette.

